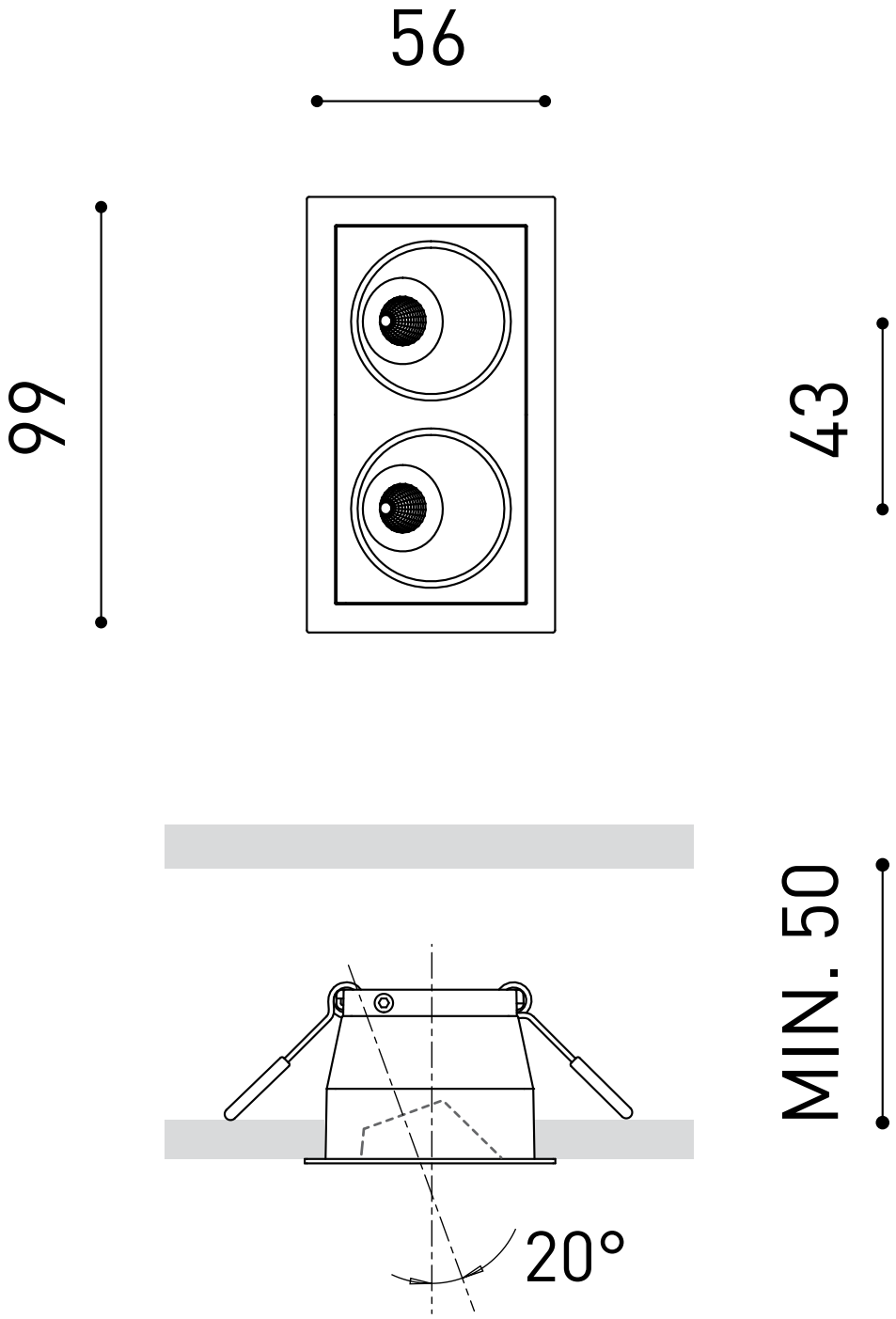
56
99
43
MIN. 50
20°